Art.-Nr. / *Item No.*	Farbe / *Colour*
65403	schwarz / *black*
65404	weiß / *white*

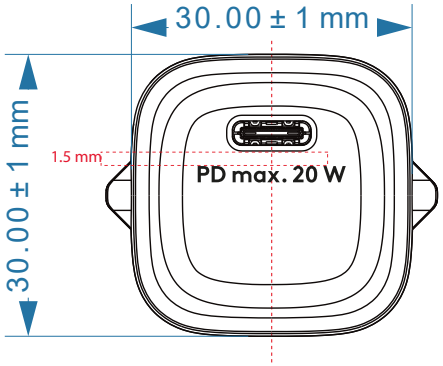

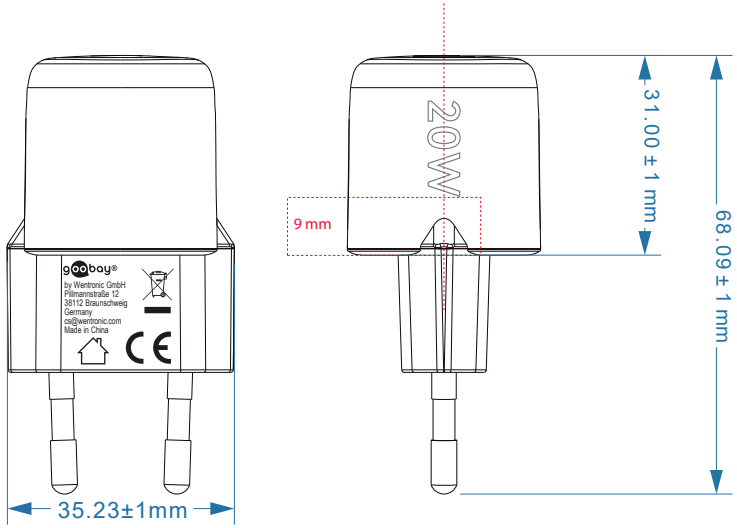

USB-C™ PD Schnellladegerät Nano (20 W)

- Mit 20 W Leistung ist der Ladeadapter speziell auf kleine Geräte wie Smartphones, Bluetooth-Kopfhörer, Tablets oder Powerbanks zugeschnitten
- Die integrierte Schutzelektronik des USB-C™-Ladegeräts sichert angeschlossene Geräte gegen Überstrom, Überladung und Überhitzung

Anschlüsse:	Eurostecker (Typ C, CEE 7/16) x in, USB-C™ PD (Power Delivery) Buchse
Eingang:	100-240 V ∼, 50/60 Hz, 0,5 A
Ausgang USB-C™ PD:	5,0 V ⎓, 3,0 A, 15,0 W max. oder 9,0 V ⎓, 2,2 A, 20,0 W max. oder 12,0 V ⎓, 1,7 A, 20,0 W max. oder PPS1: 3,3 - 5,9 V ⎓, 3,0 A, 17,7 W max. oder PPS2: 3,3 - 11,0 V ⎓, 1,8 A, 19,8 W max.
Durchschnittliche Effizienz im Betrieb:	88,6 %
Effizienz bei geringer Last (10%):	81,3 %
Leistungsaufnahme bei Nulllast:	0,04 W
Schutzklasse:	II
Gewicht:	36 g

USB-C™ PD Fast Charger Nano (20 W)

- *With 20 W power, the charging adapter is specially tailored to small devices such as smartphones, Bluetooth headphones, tablets or power bank*
- *The integrated protection electronics of the USB-C™ charger protects connected devices against overcurrent, overcharging and overheating*

Connectors:	*Euro plug (Typ C, CEE 7/16),* *USB-A socket,* *USB-C™ PD socket (Power Delivery)*
Input:	*110-240 V ∼, 50/60 Hz, 0.5 A*
Output USB-C™ PD:	*5.0 V ⎓, 3.0 A, 15.0 W max. or* *9.0 V ⎓, 2.2 A, 20.0 W max. or* *12.0 V , 1.67 A, 20.0 W max. or* *PPS1: 3.3 - 5.9 V ⎓, 3.0 A, 17.7 W max. or* *PPS2: 3.3 - 11,0 V ⎓, 1.8 A, 19.8 W max.*
Average active efficiency:	*88.6 %*
Efficiency at low load (10 %):	*81.3 %*
Power consumption at no load:	*0.04 W*
Protection class:	*II*
Weight:	*36 g*

Änderungen			Datum	Name
Datum	Name	gez.:	08.12.2023	ir
		gepr.:	08.12.2023	
		Norm:		
		Änderungen vorbehalten / *Subject to change*		

Bezeichnung
TRA USB 20W 1 Port 1xC PD nano GaN sw|ws PL

goobay®

Blatt
1/1
von

Zeichnungs-Nr.:
65403, 65404